402シリーズ

特殊用途用｜－｜SDカード用コネクター

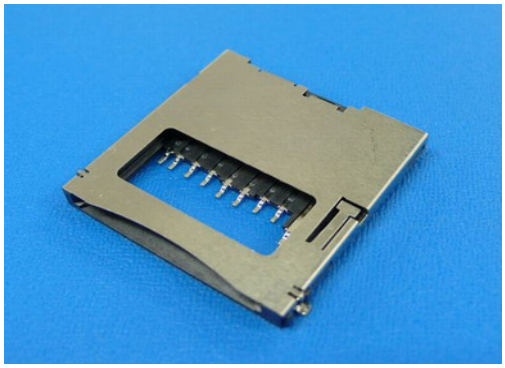

■特徴

1.シャッター付きコネクター

SDカード入り口にシャッターを設け、いたずら、ゴミ、ほこりを防ぎます。

2.半差し検知機能付き

シャッターにスイッチを設け、SDカードの半差し状態を検知可能です。

■仕様

定格電圧電流	100V,0.5A(AC・DC)
絶縁抵抗	1000MΩ MIN.
接触抵抗	80mΩ MAX.
耐電圧	AC500V（1分間）
使用温度範囲	-30℃～+85℃
カムロック荷重（初回）	カムロック荷重29.4N MAX.　カムロック解除荷重29.4 N MAX.
材質	金属カバー：SUS ハウジング：LCP、GF入り　接点端子：リン青銅、部分金メッキ

■ソケット

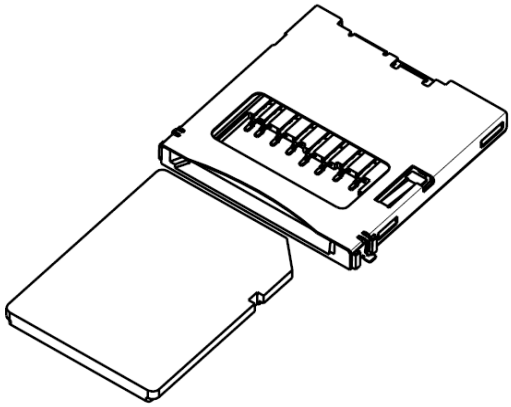

極数	品名
9	140203109K3

■製品図

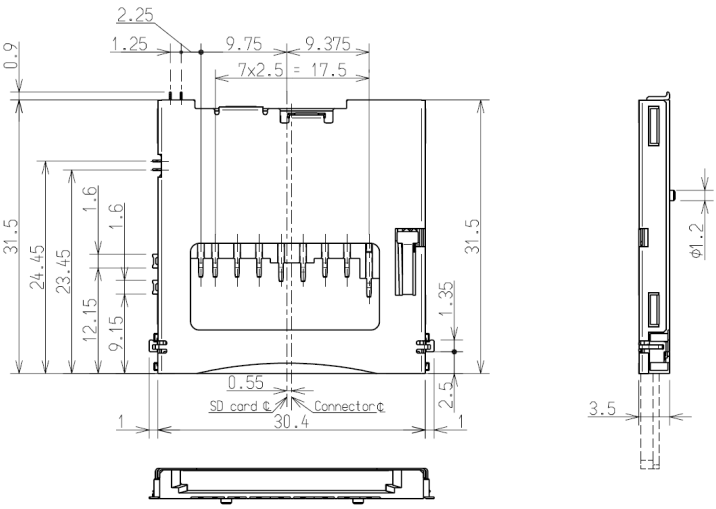

■基板レイアウト

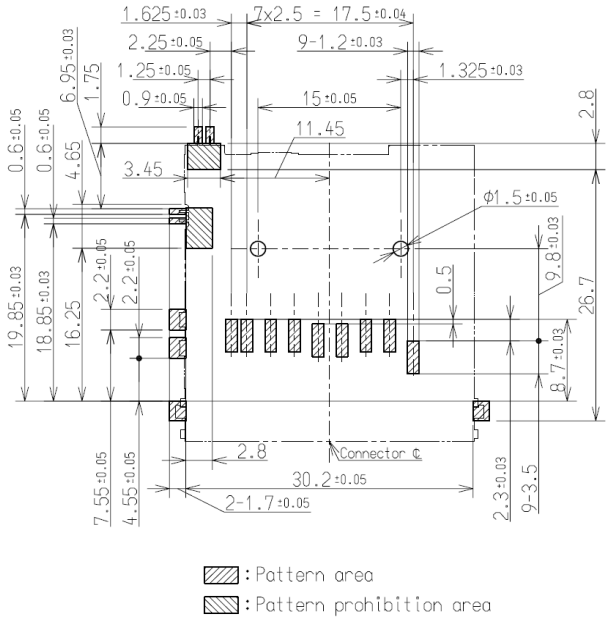

＊当カタログに記載の内容はシリーズを代表するもので、参考値となります。製品及び仕様は変更する場合がありますので、
実際のご使用／ご採用につきましては、弊社営業にお問合せの上、最新の「納入仕様書」をご確認下さい。

Copyright 2004-2008 ,Taiko Denki Co.,Ltd. All rights reserved.